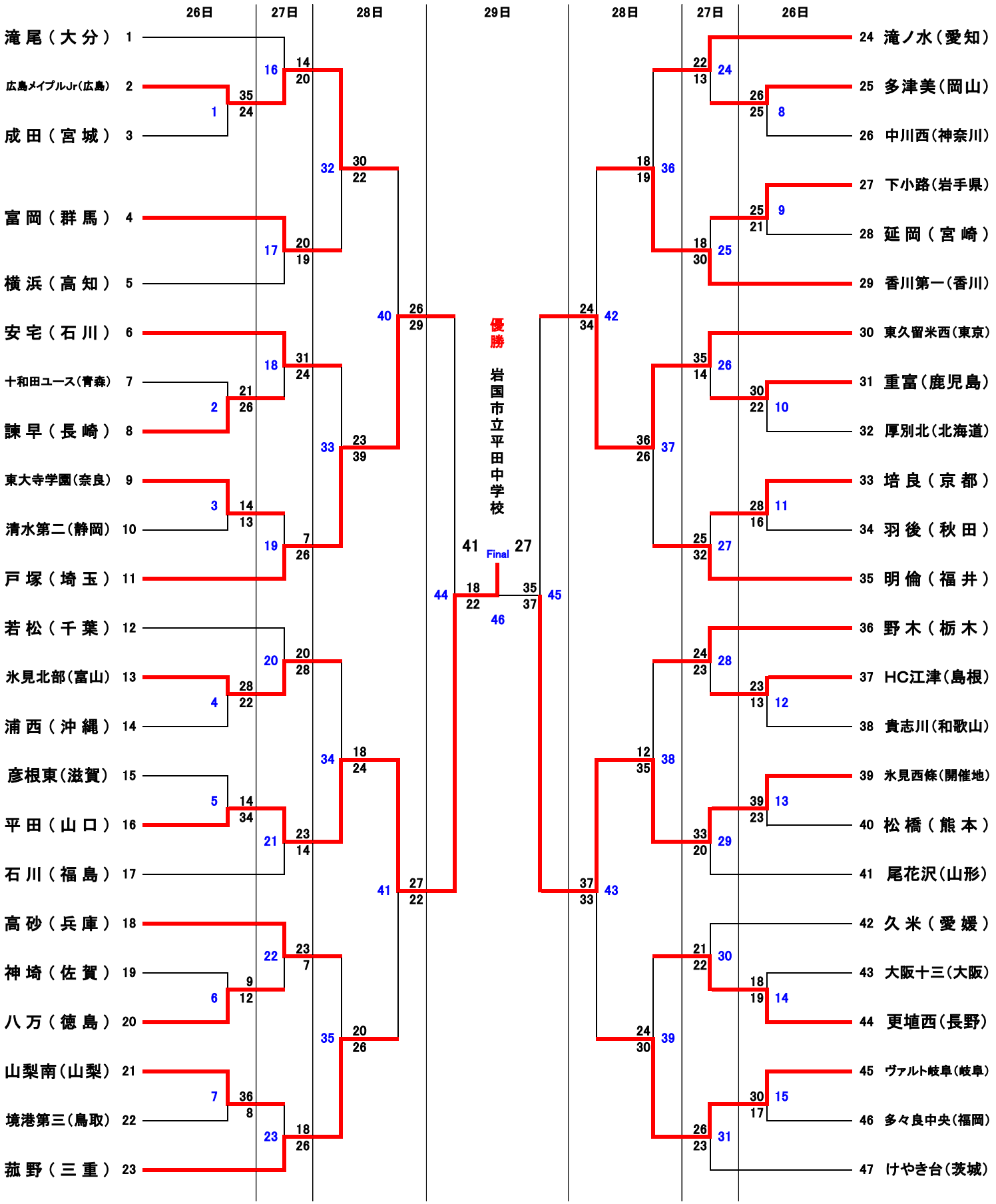第9回春の全国中学生ハンドボール選手権大会組合せ表（男子）